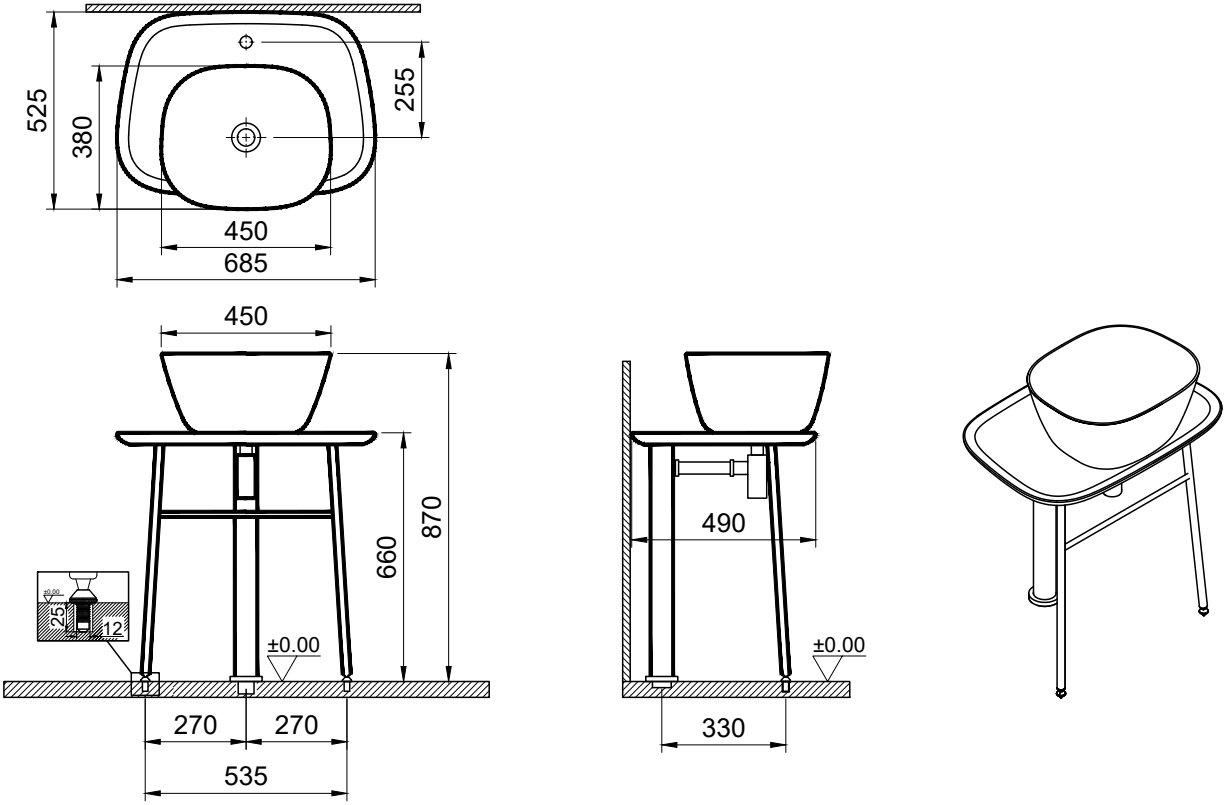
525
380
255
450
685
450
870
660
25
12
±0.00
270
270
535
490
±0.00
330