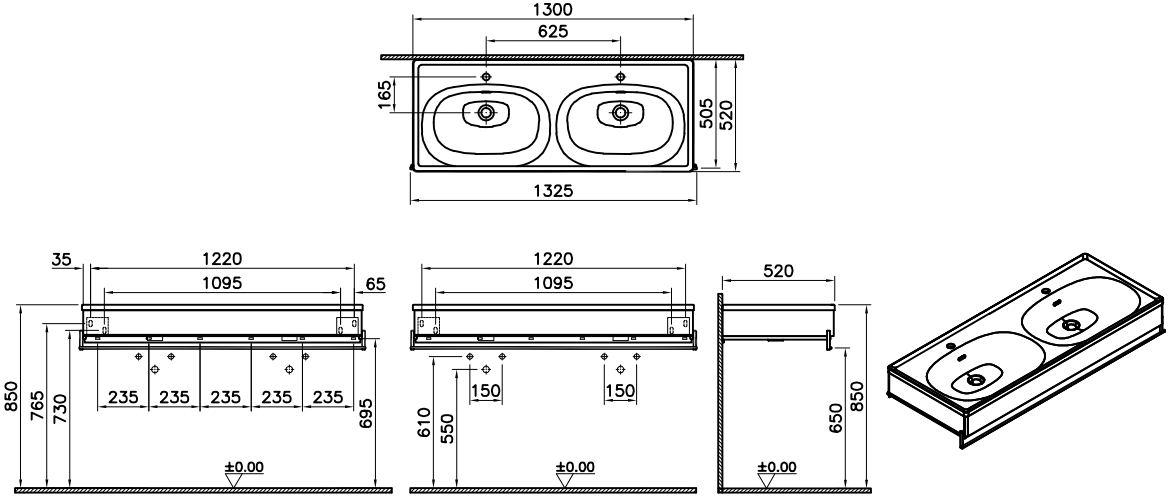
1300
625
165
505
520
1325
35
1220
1095
65
850
765
730
235
235
235
235
235
695
±0.00
1220
1095
150
150
610
550
±0.00
520
650
850
±0.00