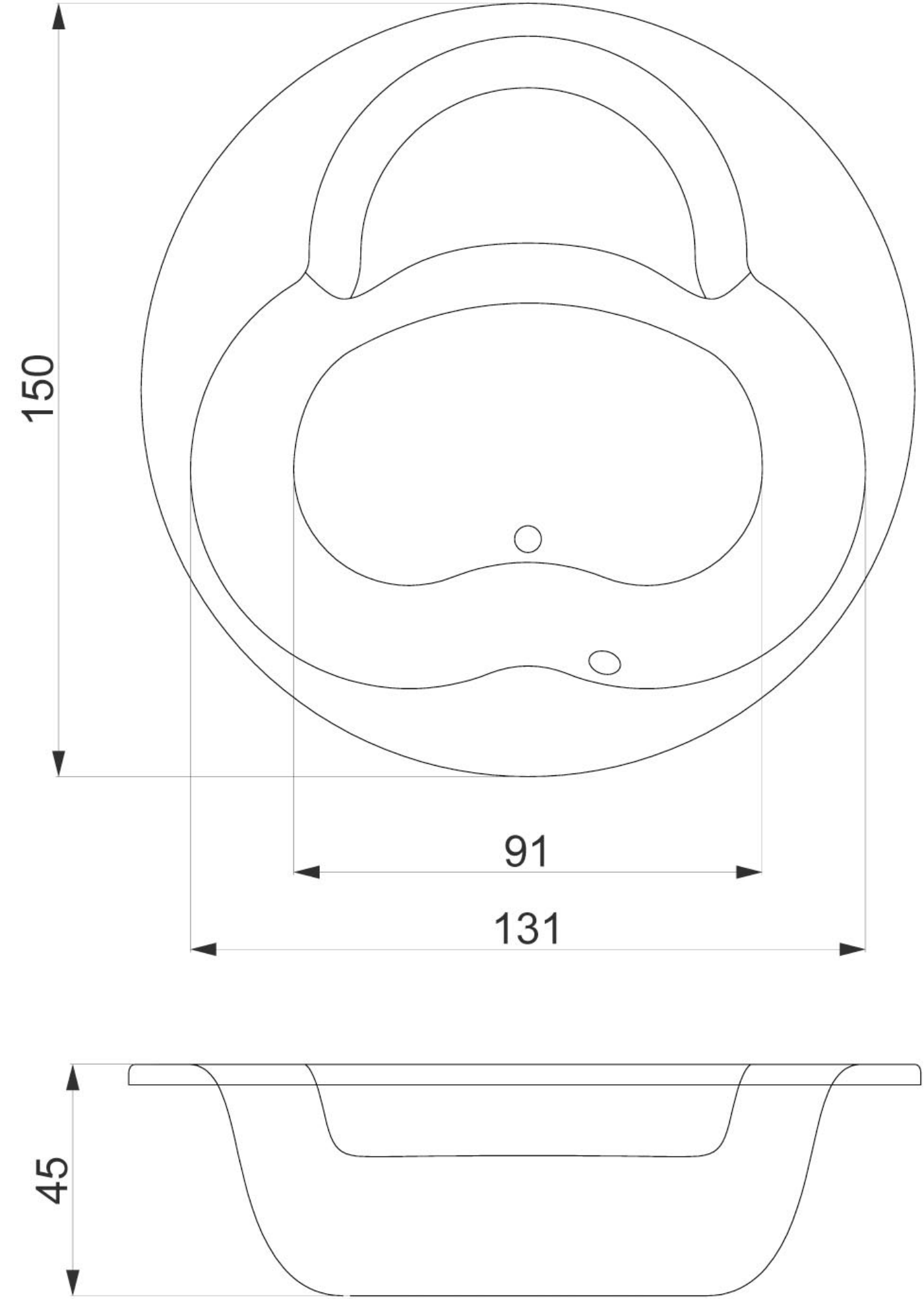
150
91
131
45