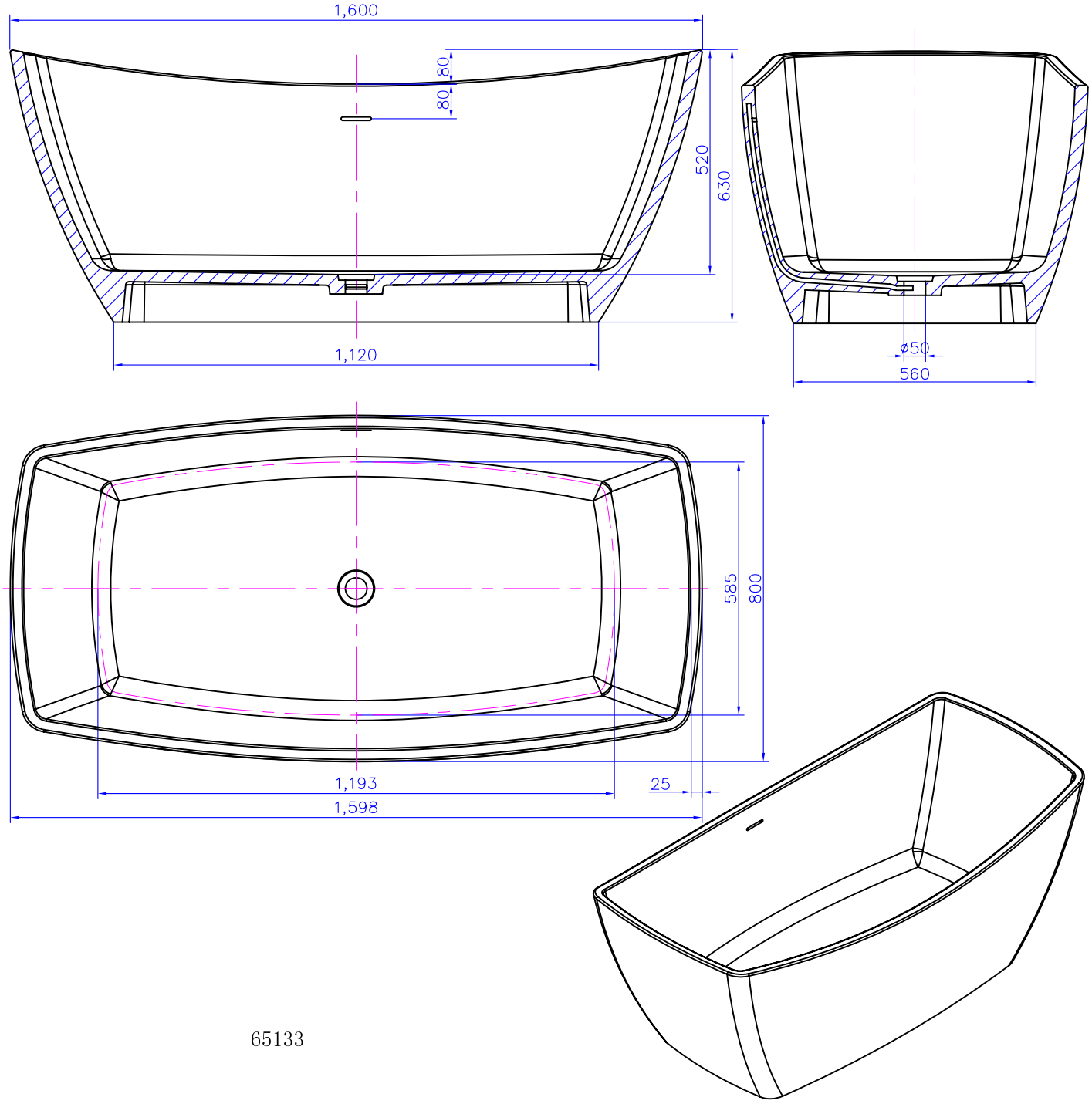

65133